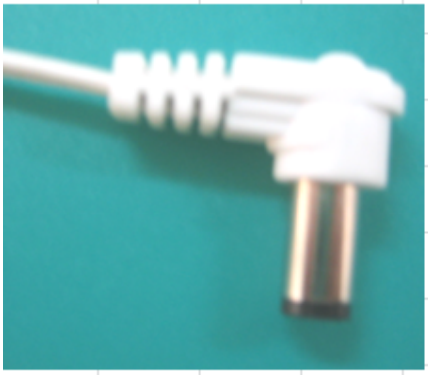

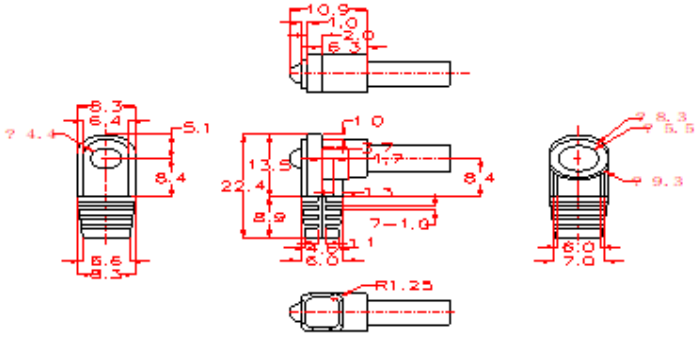

Type of Cordage	No. of Conductors	Cross-section Area(No./mm)
2468	2	22AWG

CY-OM145

Description: Φ5.5*12 DC彎頭 （凸頂）